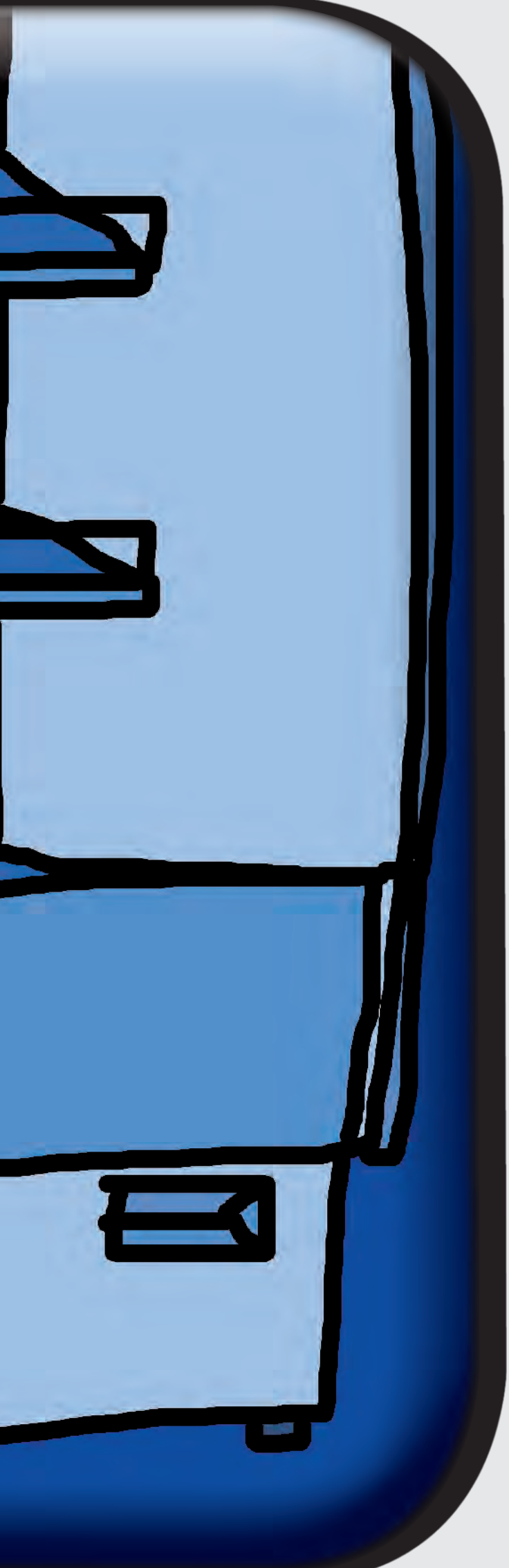

MURALES GLASS-TOP Y VITRINAS EXPOSITORAS

FRED

GLASS-TOP

CARACTERÍSTICAS TÉCNICAS

Modelo		TAGA 290	TAGA 370	TAGA 520
Ancho	mm	958	1.163	1.568
Fondo	mm	623	623	623
Alto	mm	849	849	849
Capacidad	**Lts**	**240**	**300**	**500**
Dotación cestas plastificadas	Nº	1	2	2
Temperatura	ºC	-13 / -23	-13 / -23	-13 / -23
Alimentación	Ph/Volts	2x230	2x230	2x230
Potencia	kW	0,13	0,15	0,17
P.V.P.	**€**	**577**	**676**	**789**

Modelo		CADI 300	CADI 350
Ancho	mm	1.243	1.383
Fondo	mm	620	620
Alto	mm	869	869
Capacidad	Lts	300	350
Dotación cestas plastificadas	Nº	3	4
Temperatura	ºC	-18	-18
Alimentación	Ph/Volts	2x230	2x230
Potencia	kW	0,23	0,28
P.V.P.	**€**	**799**	**869**

Accesorio	P.V.P. €
Cesta complementaria mod. Taga	**6**

Mod. CADI 300

Mod. TAGA 290

GLASS-TOP:

Congelador Glass-Top de temperatura negativa

- Pequeño Glass-Top inclinado compacto de tapas con cristal térmico curvado que permiten una gran visibilidad del producto expuesto, adaptables en cualquier ambiente, ideales para supermercados, centros comerciales, heladerías, pastelerías, chocolaterías, bares, restaurantes, etc.
- Alta capacidad de almacenamiento con posibilidad de poner productos por debajo de los expuestos.
- Termostato mecánico, de fácil uso.
- Refrigeración estática y descarche manual.
- Tapas correderas curvas de vidrio templado anti condensación.
- Marcos calefactados para evitar la acumulación de hielo.
- Equipados de serie con cestas. (ver cantidad según modelo en tabla de características técnicas).
- Exterior fabricados en chapa pintada color blanco.
- Interior revestido de aluminio atóxico.
- Disponen de drenaje para la descongelación facilitando la limpieza e higiene.
- Dotados de ruedas para su fácil traslado.
- Equipados con grupos frigoríficos de alto rendimiento y baja emisión térmica, obteniendo un gran ahorro energético.
- Categoría climática: N/ST/T.

Tapas curvas deslizantes.

Equipado de serie con cestas deslizantes.

Fácil apertura de las tapas.

GLASS-TOP

CARACTERÍSTICAS TÉCNICAS

Modelo		NEVADA 400	NEVADA 500	NEVADA 700
Ancho	mm	1.260	1.475	2.000
Fondo	mm	705	757	757
Alto	mm	875	858	858
Capacidad	**Lts**	**360**	**500**	**700**
Cestas	**Nº**	**3**	**5**	**7**
Temperatura	ºC	+10 / -22	+10 / -22	+10 / -22
Alimentación	Ph/Volts	2x230	2x230	2x230
Potencia total	kW	0,36	0,36	2 x 0,3
P.V.P.	**€**	**935**	**1.236**	**1.768**

Mod. NEVADA 500

Mod. NEVADA 400

GLASS-TOP:

Congelador Glass-Top mixto de temperatura positiva o negativa

- Gran visibilidad gracias al diseño de sus tapas de cristal curvo térmico para resaltar la exposición del producto.
- Gracias a su diseño es un congelador tipo Glass-Top que puede ex poner en solitario o dispuestos en línea o isla, adaptándose según las necesidades. Ideal para supermercado, centros comerciales, restaurantes, heladerías, etc.
- Alta capacidad de almacenamiento con posibilidad de poner productos por debajo de los expuestos.
- **Temperatura negativa o positiva**, característica principal del NEVADA. Puede ser un congelador o un refrigerador, puede trabajar en negativo o en positivo, a elegir fácilmente por medio de un termostato mecánico de dos recorridos (positivo/negativo).
- Refrigeración estática y descarche manual.
- Dos tapas correderas de cristal curvo térmico anticondensación con tiradores para facilitar su deslizamiento.
- Perfil de protección contra choques de carritos de supermercado.
- Exterior fabricados en chapa pintada color blanco.
- Interior de chapa de aluminio atóxico.
- Dispone de drenaje para la descongelación facilitando la limpieza e higiene.
- Dotados de serie con cestas. Ver tabla de características número de cestas según modelo.
- Ruedas para su fácil desplazamiento.
- Equipados con grupos frigoríficos de alto rendimiento y baja emisión térmica, obteniendo un gran ahorro energético.
- Categoría climática: N/ST/T

Fácil apertura de las tapas.

Termómetro y termostato.

Fácil apertura de las tapas.

VITRINAS EXPOSITORAS

CARACTERÍSTICAS TÉCNICAS

FRIO

Modelo		PASTRY 1200 C	PASTRY 1500 C
Ancho	mm	1.215	1.515
Fondo	mm	675	675
Alto	mm	1.275	1.220
Capacidad	Lts	400	500
Estanres	Nº	2	2
Temperatura	ºC	+2 / +8	+2 / +8
Alimentación	Ph/Volts	2x230	2x230
Potencia total	kW	0,49	0,49
P.V.P.	**€**	**3.583**	**4.154**

Mod. PASTRY 1500 C

VITRINA EXPOSITORA PASTRY:

Vitrina expositora práctica y moderna, de gran visibilidad por sus cuatro caras de cristal y sus estantes iluminados permitiendo destacar y resaltar el producto expuesto. Ideal para pastelería, panaderías, supermercados, etc.

- Dotada de dos estantes regulables en altura.
- Iluminación LED de serie en cada estante y bajo plafón superior.
- Vidrio frontal y laterales con doble acristalamiento atemperado.
- Puertas correderas de doble acristalamiento en el lado servicio.
- Construida en acero inoxidable.
- Panel de control electrónico con visualizador.
- Refrigeración ventilada y descarche automático.
- Evaporación automática del agua de condensación.
- Equipado de ruedas, 2 con freno.
- Clase climática N (16-32ºC)

Control digital.

Ruedas con freno.

Estantes regulables.

VITRINAS EXPOSITORAS

CARACTERÍSTICAS TÉCNICAS

Modelo		PATMOS F1500
Ancho	mm	1.500
Fondo	mm	840
Alto	mm	1.370
Capacidad	**Lts**	**600**
Estanres	Nº	3
Temperatura	ºC	+2 / +8
Alimentación	Ph/V	2x230
Potencia total	kW	0,7
P.V.P.	**€**	**5.026**

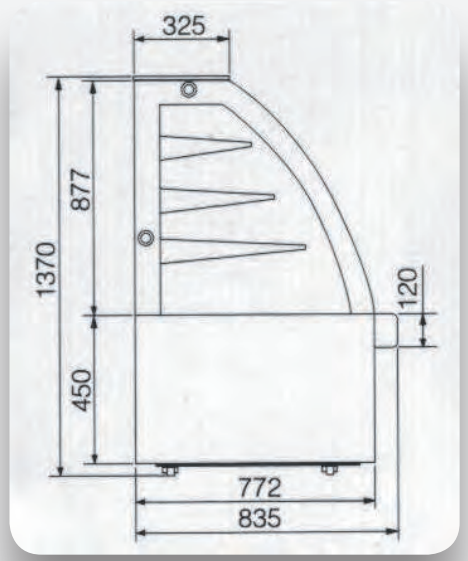

Mod. PATMOS F 1500

VITRINA EXPOSITORA PATMOS:

Vitrina expositora refrigerada de diseño limpio, de gran visibilidad con frontal y laterales de cristal y estantes iluminados permitiendo resaltar el producto expuesto. Ideal para autoservicios, pastelería, cafeterías, panaderías, supermercados, etc.

- Dotada de tres estantes regulables en altura.
- Iluminación LED de serie en cada estante y bajo plafón superior.
- Frontal de puertas correderas de vidrio templado de doble acristalamiento.
- Laterales con vidrio de doble acristalamiento atemperado.
- Construida en acero inoxidable.
- Panel de control electrónico con visualizador.
- Refrigeración ventilada y descarche automático.
- Evaporación automática del agua de condensación.
- Equipado de ruedas, 2 con freno.

VITRINAS EXPOSITORAS

CARACTERÍSTICAS TÉCNICAS

Modelo		EVO 60	EVO 90	EVO 120	EVO 150	EVO 180	EVO 240
Ancho	**mm**	**600**	**900**	**1.200**	**1.500**	**1.800**	**2.400**
Fondo	mm	800	800	800	800	800	800
Alto	mm	1.400	1.400	1.400	1.400	1.400	1.400
Estantes	Nº	3	3	3	3	3	3
Refrigeración	tipo	ventilada	ventilada	ventilada	ventilada	ventilada	ventilada
Descarche	tipo	automático	automático	automático	automático	automático	automático
Temperatura	ºC	+3 / +8	+3 / +8	+3 / +8	+3 / +8	+3 / +8	+3 / +8
Alimentación	Ph/Volts	2x230	2x230	2x230	2x230	2x230	2x230
Potencia total	kW	0,4	0,4	0,69	0,72	0,75	1,37
P.V.P.	**€**	**2.586**	**2.943**	**3.611**	**3.968**	**4.946**	**7.450**

Accesorios	P.V.P. €
Kit ruedas	**134**

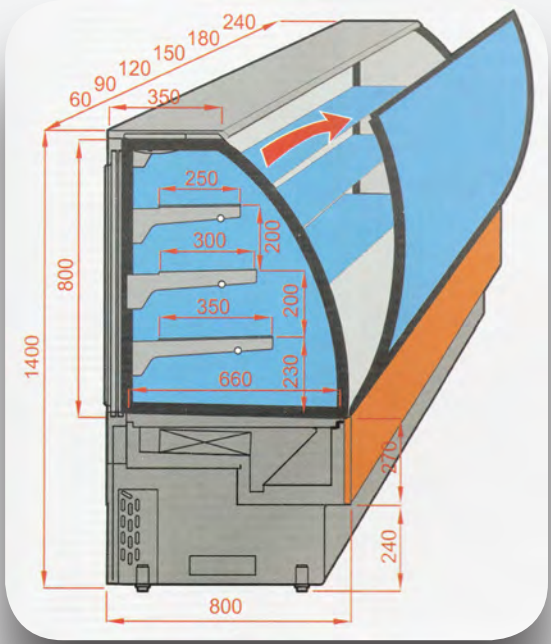

COLOR
PANEL FRONTAL

COLOR
LATERALES, ZÓCALO, ESTRUCTURA Y ENCIMERA.

Mod. EVO 180

VITRINA EXPOSITORA EVO:

Vitrina expositora práctica y moderna, de gran visibilidad por sus cuatro caras de cristal y sus estantes iluminados permitiendo destacar y resaltar el producto expuesto. Ideal para pastelería, panaderías, supermercados, etc.

- Dotada de tres estantes de vidrio regulables en altura.
- Iluminación LED de serie en cada estante y bajo plafón superior.
- Cristal frontal abatible para fácil limpieza.
- Puertas correderas de doble acristalamiento en el lado servicio.
- Plano expositor extraíble.
- Panel de control electrónico con visualizador de fácil uso.
- Refrigeración ventilada y descarche automático.
- Sistema antivaho por aire caliente.
- Evaporación automática del agua de condensación.
- Opcional con ruedas, bajo pedido.
- Panel frontal, laterales, zócalo, estructura y encimera personalizable.

Puertas correderas con doble cristal.

Cristal frontal abatible.

VITRINAS EXPOSITORAS

CARACTERÍSTICAS TÉCNICAS

Modelo		EVO K 90	EVO K 120	EVO K 150	EVO K 180	EVO K 240
Ancho	**mm**	**900**	**1.200**	**1.500**	**1.800**	**2.400**
Fondo	mm	800	800	800	800	800
Alto	mm	1.400	1.400	1.400	1.400	1.400
Estantes	Nº	3	3	3	3	3
Refrigeración	tipo	ventilada	ventilada	ventilada	ventilada	ventilada
Descarche	tipo	automático	automático	automático	automático	automático
Temperatura	ºC	+3 /+8	+3 /+8	+3 /+8	+3 /+8	+3 /+8
Alimentación	Ph/Volts	2x230	2x230	2x230	2x230	2x230
Potencia total	kW	0,4	0,69	0,72	0,75	1,37
P.V.P.	**€**	**2.943**	**3.611**	**3.968**	**4.946**	**7.450**

Accesorios	P.V.P. €
Kit ruedas	**134**

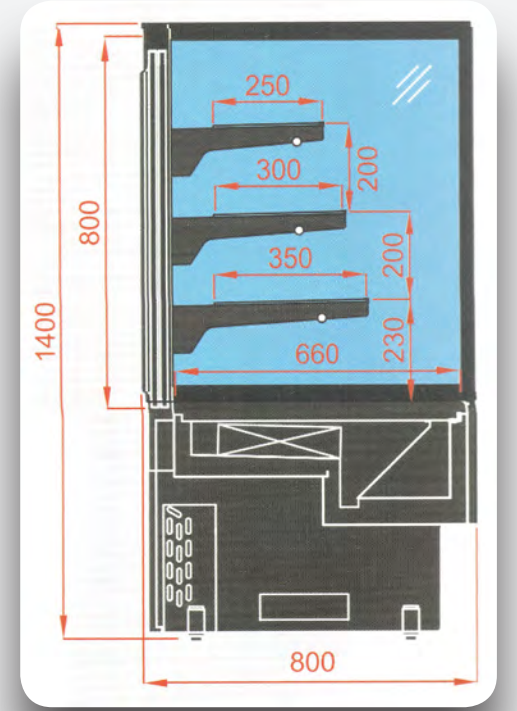

COLOR
PANEL FRONTAL

COLOR
LATERALES, ZÓCALO Y ESTRUCTURA.

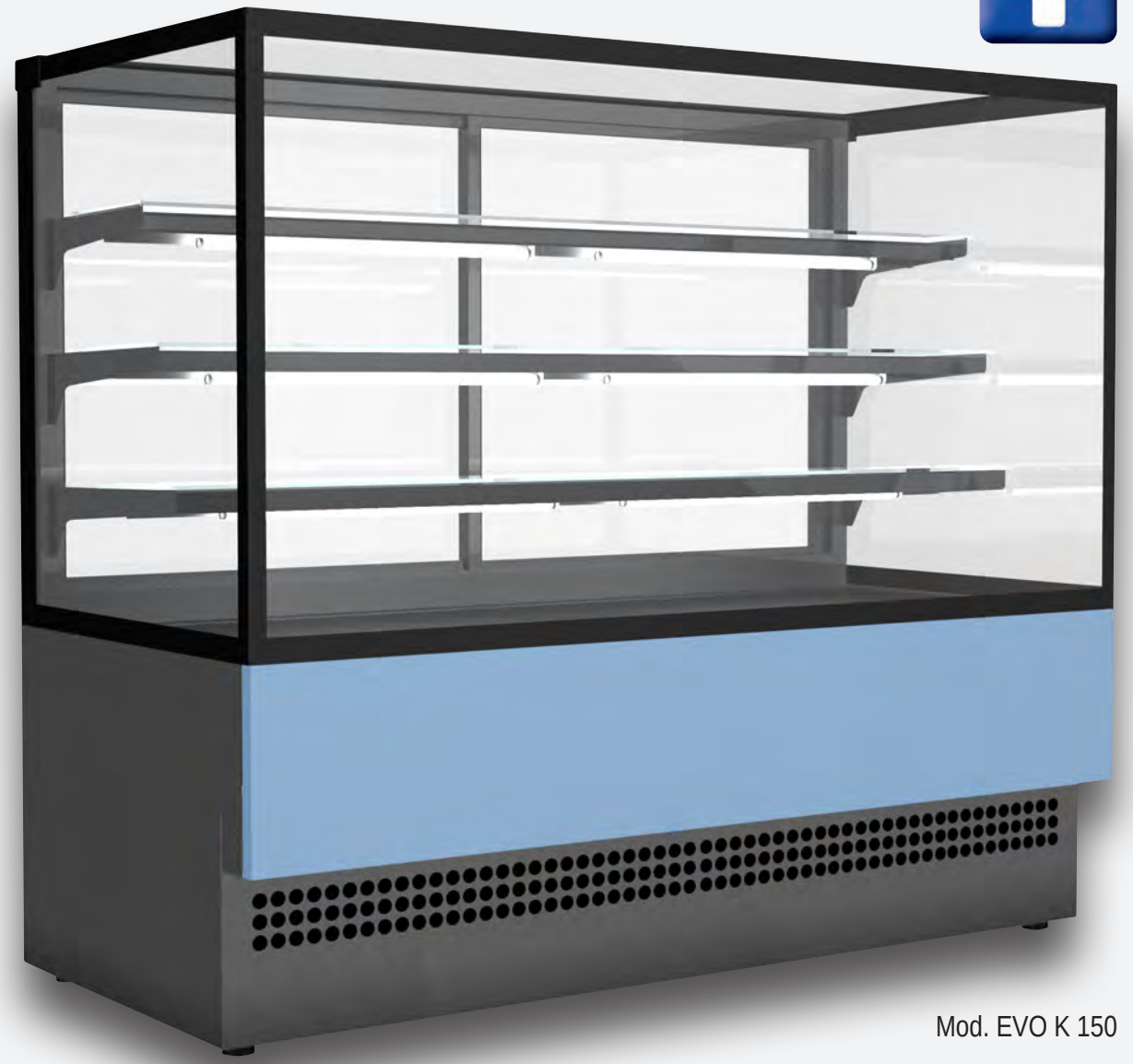

Mod. EVO K 150

VITRINA EXPOSITORA EVO K:

Vitrina expositora práctica y moderna, de gran visibilidad gracias a sus cinco caras de cristal y sus estantes iluminados hacen resaltar el producto expuesto. Ideal para pastelería, panaderías, supermercados, etc.

- Dotada de tres estantes de vidrio regulables en altura.
- Iluminación LED de serie en cada estante y bajo cristal techo.
- Apertura frontal del vidrio.
- Puertas correderas de doble acristalamiento en el lado servicio.
- Plano expositor extraíble.
- Panel de control electrónico con visualizador de fácil uso.
- Refrigeración ventilada y descarche automático.
- Sistema antivaho por aire caliente.
- Evaporación automática del agua de condensación.
- Opcional con ruedas, bajo pedido.
- Panel frontal, laterales, zócalo y estructura personalizable.

Sistema antivaho de aire caliente.

Panel de control.

MURALES EXPOSITORAS

CARACTERÍSTICAS TÉCNICAS

Modelo		EVO SELF 90	EVO SELF 120	EVO SELF 150	EVO SELF 180	EVO SELF 240
Ancho	**mm**	**900**	**1.200**	**1.500**	**1.800**	**2.400**
Fondo	mm	800	800	800	800	800
Alto	mm	1.510	1.510	1.510	1.510	1.510
Estantes	Nº	3	3	3	3	3
Refrigeración	tipo	ventilada	ventilada	ventilada	ventilada	ventilada
Descarche	tipo	automático	automático	automático	automático	automático
Temperatura	ºC	+3 / +5	+3 / +5	+3 / +5	+3 / +5	+3 / +5
Alimentación	Ph/Volts	2x230	2x230	2x230	2x230	2x230
Potencia total	kW	1,11	1,45	1,68	1,99	2,8
P.V.P.	**€**	**3.140**	**3.853**	**4.231**	**5.275**	**7.076**

Accesorios	P.V.P. €
Kit ruedas	**134**

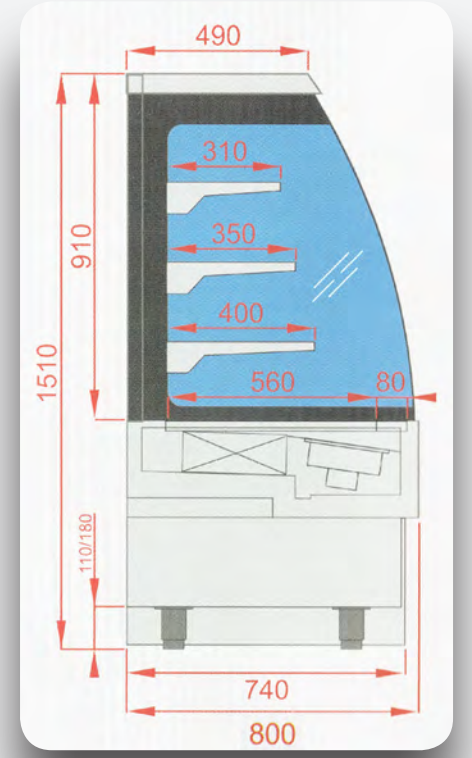

Mod. EVO SELF 180

MURALES EXPOSITORAS EVO SHELF:

Diseñada para la exposición y perfecta conservación del producto, gracias a su sistema de refrigeración efectivo y muy fiable. Elegante y llamativa, de gran visibilidad por su iluminación resaltando el producto expuesto. Ideal para grandes superficies, supermercados, pastelería, panaderías, autoservicios, etc. Se adaptan a cualquier necesidad.

- Construida totalmente de acero inoxidable.
- Dotada de tres estantes de acero inoxidable.
- Plano expositor extraíble.
- Vidrios laterales de doble acristalamiento templado.
- Deflector de vidrio templado, máxima seguridad en caso de rotura.
- Parte posterior interna y techo perforado para una mejor circulación del aire garantizando una refrigeración efectiva.
- Iluminación LED de serie bajo techo interior.
- Panel de control electrónico con visualizador de fácil uso.
- Aislamiento de poliuretano de alta densidad sin CFC.
- Compresor y unidad ubicados en la parte inferior, de fácil acceso.
- Refrigeración ventilada y descarche automático.
- Opcional con ruedas y luz led en cada estante, bajo pedido.

MURAL EXPOSITOR

CARACTERÍSTICAS TÉCNICAS

Modelo		EVORA 220	EVORA 250
Ancho	mm	494	610
Fondo	mm	600	685
Alto	mm	1.740	1.704
Capacidad	Lts	220	250
Estanres	Nº	3	3
Temperatura	ºC	2 / 12	2 / 12
Alimentación	Ph/Volts	2x230	2x230
Potencia total	kW	0,53	0,65
P.V.P.	**€**	**2.267**	**2.809**

Mod. EVORA 220

Mod. EVORA 250

EVORA:

Vitrinas murales refrigeradas, de diseño elegante y de gran visibilidad, con laterales de vidrio curvado, frontal abierto y luz led en cada estante para resaltar la exposición de los productos que necesitan estar refrigerados como bebidas, sándwiches, snacks, etc. Ideales para pastelerías, panaderías, heladerías, cafeterías, restaurantes, bares, hoteles, etc. Fabricadas con componentes de alta calidad, para asegurar una gran durabilidad y eficiencia energética.

- Diseñadas para un gran capacidad de exposición.
- Fabricadas en acero inoxidable con laterales de vidrio curvado endurecido.
- Disponen de tres estantes robustos y ajustables.
- Iluminación LED debajo de cada estante.
- Refrigeración ventilada, con descarche automático.
- Termostato electrónico con pantalla digital para un ajuste preciso de la temperatura.
- Dotadas con cortina nocturna.
- Equipadas con cuatro ruedas, dos con freno, para una mayor maniobrabilidad.
- El modelo 220 dispone de una barra para-golpes en el frontal.

Luz interior con LED.

Cortina de noche.

Ruedas con freno.

MURALES REFRIGERADOS

CARACTERÍSTICAS TÉCNICAS

LACTEOS

Modelo		VULCANO (FONDO 600 MM)						
		V60 SL60	V60 SL80	V60 SL100	V60 SL125	V60 SL140	V60 SL150	V60 SL187
Ancho	**mm**	**680**	**880**	**1.080**	**1.330**	**1.480**	**1.580**	**1.955**
Fondo	mm	602	602	602	602	602	602	602
Alto	mm	1.970	1.970	1.970	1.970	1.970	1.970	1.970
Estantes	Nº	4	4	4	4	4	4	4
Refrigeración	tipo	ventilada	ventilada	ventilada	ventilada	ventilada	ventilada	ventilada
Descarche	tipo	automático	automático	automático	automático	automático	automático	automático
Temperatura	ºC	+3 / +5	+3 / +5	+3 / +5	+3 / +5	+3 / +5	+3 / +5	+3 / +5
Puertas abatibles en mod.VB	nª	-	-	-	2	-	-	3
Alimentación	Ph/Volts	2x230	2x230	2x230	2x230	2x230	2x230	2x230
Potencia total	kW	1,24	1,24	1,45	1,45	1,5	1,5	2,4
P.V.P.	**€**	**2.901**	**3.063**	**3.207**	**3.510**	**3.755**	**4.017**	**4.622**
P.V.P. INOX	**€**	**3.094**	**3.261**	**3.415**	**3.729**	**3.994**	**4.275**	**4.914**
P.V.P. VB	**€**	**-**	**-**	**-**	**4.602**	**-**	**-**	**6.189**
P.V.P. VB INOX	**€**	**-**	**-**	**-**	**4.821**	**-**	**-**	**6.481**

(*) VB = modelo con puertas abatibles de cristal

Modelo		VULCANO (FONDO 800 MM)							
		V80 SL100	V80 SL125	V80 SL140	V80 SL150	V80 SL187	V80 SL200	V80 SL250	V80 SL300
Ancho	**mm**	**1.080**	**1.330**	**1.480**	**1.580**	**1.955**	**2.080**	**2.580**	**3.080**
Fondo	mm	764	764	764	764	764	764	764	764
Alto	mm	2.040	2.040	2.040	2.040	2.040	2.040	2.040	2.040
Estantes	Nº	4	4	4	4	4	4	4	4
Refrigeración	tipo	ventilada	ventilada	ventilada	ventilada	ventilada	ventilada	ventilada	ventilada
Descarche	tipo	automático	automático	automático	automático	automático	automático	automático	automático
Temperatura	ºC	+3 / +5	+3 / +5	+3 / +5	+3 / +5	+3 / +5	+3 / +5	+3 / +5	+3 / +5
Puertas abatibles en mod.VB	nª	-	2	-	-	3	-	4	-
Alimentación	Ph/Volts	2x230	2x230	2x230	2x230	2x230	2x230	2x230	2x230
Potencia total	kW	1,45	1,45	1,5	1,5	2,37	2.37	2,4	2,94
P.V.P.	**€**	**3.418**	**3.792**	**4.134**	**4.313**	**4.874**	**5.522**	**6.117**	**7.497**
P.V.P. INOX	**€**	**3.634**	**4.029**	**4.392**	**4.587**	**5.177**	**5.864**	**6.494**	**7.957**
P.V.P. VB (*)	**€**	**-**	**4.858**	**-**	**-**	**6.404**	**-**	**8.105**	**-**
P.V.P. VB INOX (*)	**€**	**-**	**5.095**	**-**	**-**	**6.707**	**-**	**8.484**	**-**

(*) VB = modelo con puertas abatibles de cristal

Accesorios		P.VP.	P.V.P.
		pintado	inox
Estante complementario Vulcano 60	600 mm	**50**	**58**
	800 mm	**68**	**82**
	1.000 mm	**82**	**100**
	1.250 mm	**105**	**126**
	1.400 mm	**116**	**140**
	1.500 mm	**126**	**150**
	1.875 mm	**134**	**161**
Estante complementario Vulcano 80	1.000 mm	**87**	**103**
	1.250 mm	**111**	**132**
	1.400 mm	**121**	**147**
	1.500 mm	**126**	**153**
	1.875 mm	**137**	**163**
	2.000 mm	**171**	**208**

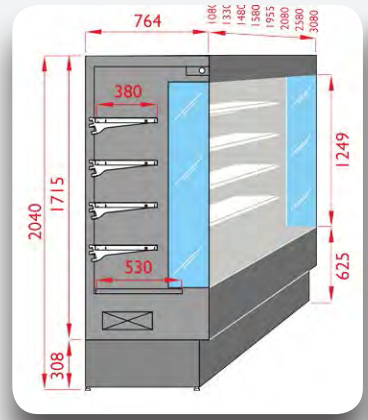

VULCANO fondo 800 mm.

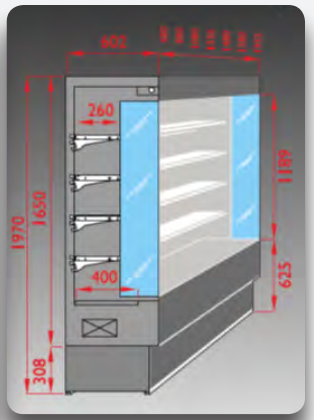

VULCANO fondo 600 mm.

COLOR FRONTAL PERSONALIZABLE.

Mod. VULCANO 60 SL 80

Mod. VULCANO 80 SL VB 125

MURALES REFRIGERADOS VULCANO SL:

Forma parte de la serie Vulcano. Murales compactos con gran visibilidad sin sacrificar la estética. Exponen sus productos frescos y preenvasados en un diseño limpio y moderno. Expositores refrigerados que garantizan una conservación óptima a temperaturas adecuadas para cada tipo de alimento. Un modelo para cada tipo de producto, diseñados para cualquier negocio, grandes o pequeños supermercados, carnicerías, fruterías, restaurantes, etc.

- **Vulcano "SL"**: (+3ºC, +5ºC), diseñado específicamente para la exposición y conservación de productos **"LACTEOS"**.
- Iluminación superior LED.
- Equipado con 4 estantes regulables en altura, dotados de porta precios y fabricados en chapa pintada de blanco no tóxico o acero inoxidable (para versiones de acero inoxidable).
- Cortina de noche auto-enrollable.
- Panel de mandos electrónico.
- Refrigeración ventilada y descarche por tiempo.
- Bajo consumo energético y bajo impacto ambiental. Fabricada sin uso de CFC.
- Tecnología, diseño limpio y moderno.
- Laterales termoformados con aislamiento de 40mm y con laterales de vidrio templado.
- Acceso desde el frontal del mural, al condensador y a los componentes técnicos, para facilitar la instalación y su mantenimiento.
- Dos profundidades: Versión 60 =(602mm) y Versión 80 = (764mm).
- Disponible con puerta de vidrio templado abatible ("VB"), de 620 mm".
- Frontal personalizable "Colores RAL estándar".
- Opcional, sin grupo incorporado. (consultar precios).

Panel frontal extraíble y acceso a partes.

4 estantes regulables en altura.

Cortina de noche auto-enrollable.

MURALES REFRIGERADOS

CARACTERÍSTICAS TÉCNICAS

FRUTAS Y VERDURAS

Modelo		VULCANO							
		FV100	FV125	FV140	FV150	FV187	FV200	FV250	FV300
Ancho	**mm**	**1.080**	**1.330**	**1.480**	**1.580**	**1.955**	**2.080**	**2.580**	**3.080**
Fondo	mm	764	764	764	764	764	764	764	764
Alto	mm	2.040	2.040	2.040	2.040	2.040	2.040	2.040	2.040
Estantes	Nº	3	3	3	3	3	3	3	3
Refrigeración	tipo	ventilada	ventilada	ventilada	ventilada	ventilada	ventilada	ventilada	ventilada
Descarche	tipo	automático	automático	automático	automático	automático	automático	automático	automático
Temperatura	ºC	+6 / +8	+6 / +8	+6 / +8	+6 / +8	+6 / +8	+6 / +8	+6 / +8	+6 / +8
Alimentación	Ph/Volts	2x230	2x230	2x230	2x230	2x230	2x230	2x230	2x230
Potencia total	kW	1,45	1,45	1,5	1,5	2,37	2,37	2,4	2,93
P.V.P.	**€**	**3.570**	**3.992**	**4.350**	**4.545**	**5.167**	**5.830**	**6.501**	**7.957**
P.V.P. Versión INOX	**€**	**3.799**	**4.245**	**4.621**	**4.832**	**5.490**	**6.196**	**6.902**	**8.452**

CARNE

Modelo		VULCANO							
		C100	C125	C140	C150	C187	C200	C250	C300
Ancho	**mm**	**1.080**	**1.330**	**1.480**	**1.580**	**1.955**	**2.080**	**2.580**	**3.080**
Fondo	mm	764	764	764	764	764	764	764	764
Alto	mm	2.040	2.040	2.040	2.040	2.040	2.040	2.040	2.040
Estantes	Nº	4	4	4	4	4	4	4	4
Refrigeración	tipo	ventilada	ventilada	ventilada	ventilada	ventilada	ventilada	ventilada	ventilada
Descarche	tipo	auto.-eléctrico	auto.-eléctrico	auto.-eléctrico	auto.-eléctrico	auto.-eléctrico	auto.-eléctrico	auto.-eléctrico	auto.-eléctrico
Temperatura	ºC	0 / +2	0 / +2	0 / +2	0 / +2	0 / +2	0 / +2	0 / +2	0 / +2
Alimentación	Ph/Volts	2x230	2x230	2x230	2x230	2x230	2x230	2x230	2x230
Potencia total	kW	1,45	1,45	1,5	1,5	2,37	2,37	2,4	2,93
P.V.P.	**€**	**3.878**	**4.300**	**4.687**	**4.892**	**5.519**	**6.259**	**6.923**	**8.469**
P.V.P. Versión INOX	**€**	**4.126**	**4.571**	**4.984**	**5.203**	**5.867**	**6.654**	**7.360**	**9.018**

Accesorios		P.VP.	P.V.P.
		pintado	inox
Estante complementario Vulcano 80	1.000 mm	**87**	**103**
	1.250 mm	**111**	**132**
	1.400 mm	**121**	**147**
	1.500 mm	**126**	**153**
	1.875 mm	**137**	**163**
	2.000 mm	**171**	**208**
		blanca	gris
Rejilla frontal de retención (para estante FV)	1.000 mm	**29**	**34**
	1.250 mm	**37**	**45**
	1.400 mm	**42**	**53**
	1.500 mm	**47**	**55**
	1.875 mm	**68**	**66**
	2.000 mm	**58**	**68**

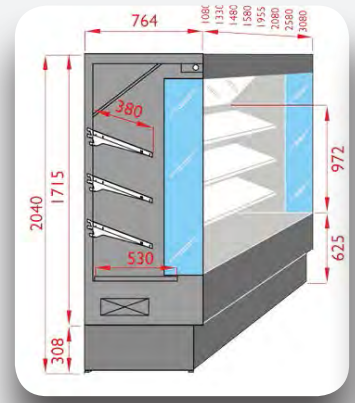

VULCANO FV 80.

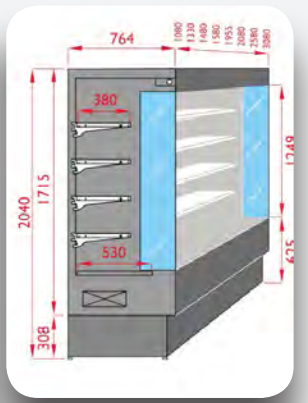

VULCANO C 80.

Mod. VULCANO 80 FV 100

Mod. VULCANO 80 C 100

COLOR FRONTAL
PERSONALIZABLE.

MURALES REFRIGERADOS VULCANO FV Y C:

Forman parte de la serie Vulcano. Murales compactos con gran visibilidad sin sacrificar la estética. Exponen sus productos frescos y preenvasados en un diseño limpio y moderno. Expositores refrigerados que garantizan una conservación óptima a temperaturas adecuadas para cada tipo de alimento. Un modelo para cada tipo de producto, diseñados para cualquier negocio, grandes o pequeños supermercados, carnicerías, fruterías, restaurantes, etc.

- **Vulcano "FV"** (+6ºC, +8ºC), (+6ºC/+8ºC) (**frutas y verduras**). Equipado con 3 estantes inclinados, dotados de porta precios y fabricados en chapa pintada de blanco no tóxico o acero inoxidable (para versiones de acero inoxidable). Este modelo dispone de un espejo inclinado en la parte superior sin iluminación y sin rejilla frontal de retención.
- **Vulcano "C"** (0ºC/+2ºC) (productos **cárnicos** procesados preenvasados). Equipado con 4 estantes regulables en altura, dotados de porta precios y fabricados en chapa pintada de blanco no tóxico o acero inoxidable (para versiones de acero inoxidable). Dispone de un deflector de aire de vidrio templado que mantiene la temperatura constante. Este modelo dispone de iluminación superior LED.
- Descarche eléctrico (solo para la versión "C" de carne).
- Cortina de noche auto-enrollable.
- Panel de mandos electrónico.
- Bajo consumo energético y bajo impacto ambiental. Fabricada sin uso de CFC.
- Laterales termoformados con aislamiento de 40mm y con laterales de vidrio templado.
- Acceso desde el frontal del mural, al condensador y a los componentes técnicos, para facilitar la instalación y su mantenimiento.
- Frontal personalizable "Colores RAL estándar".
- Opcional, sin grupo incorporado. (consultar precios).

MURALES REFRIGERADOS

CARACTERÍSTICAS TÉCNICAS

LACTEOS

Modelo		LIDO			
		SL100	SL125	SL187	SL250
Ancho	**mm**	**1.060**	**1.310**	**1.935**	**2.560**
Fondo	mm	888	888	888	888
Alto	mm	1.991	1.991	1.991	1.991
Estantes	Nº	3	3	3	3
Refrigeración	tipo	ventilada	ventilada	ventilada	ventilada
Descarche	tipo	automático	automático	automático	automático
Temperatura	ºC	+3 / +5	+3 / +5	+3 / +5	+3 / +5
Alimentación	Ph/Volts	2x230	2x230	2x230	2x230
Potencia total	kW	1,45	1,45	2,37	2,4
P.V.P.	**€**	**3.722**	**4.521**	**5.260**	**6.200**
P.V.P. Versión INOX	**€**	**4.041**	**4.905**	**5.692**	**6.705**

FRUTAS Y VERDURAS

Modelo		LIDO			
		FV100	FV125	FV140	FV150
Ancho	**mm**	**1.060**	**1.310**	**1.935**	**2.560**
Fondo	mm	888	888	888	888
Alto	mm	1.991	1.991	1.991	1.991
Estantes	Nº	2	2	2	2
Refrigeración	tipo	ventilada	ventilada	ventilada	ventilada
Descarche	tipo	automático	automático	automático	automático
Temperatura	ºC	+6 / +8	+6 / +8	+6 / +8	+6 / +8
Alimentación	Ph/Volts	2x230	2x230	2x230	2x230
Potencia total	kW	1,45	1,45	2,37	2,4
P.V.P.	**€**	**3.822**	**4.642**	**5.395**	**6.360**
P.V.P. Versión INOX	**€**	**4.141**	**5.026**	**5.832**	**6.866**

CARNE

Modelo		LIDO			
		C100	C125	C187	C250
Ancho	**mm**	**1.060**	**1.310**	**1.935**	**2.560**
Fondo	mm	888	888	888	888
Alto	mm	1.991	1.991	1.991	1.991
Estantes	Nº	3	3	3	3
Refrigeración	tipo	ventilada	ventilada	ventilada	ventilada
Descarche	tipo	automático eléctrico	automático eléctrico	automático eléctrico	automático eléctrico
Temperatura	ºC	0 / +2	0 / +2	0 / +2	0 / +2
Alimentación	Ph/Volts	2x230	2x230	2x230	2x230
Potencia total	kW	1,45	1,45	2,37	2,4
P.V.P.	**€**	**4.333**	**5.058**	**6.100**	**7.034**
P.V.P. Versión INOX	**€**	**4.651**	**5.442**	**6.535**	**7.548**

Accesorios		P.VP.	P.V.P.
		pintado	inox
Estante complementario LIDO	1.000 mm	**76**	**84**
	1.250 mm	**105**	**116**
	1.870 mm	**134**	**147**
	2.500 mm	**211**	**234**

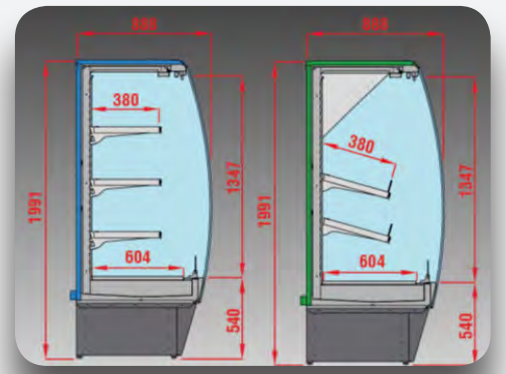

Mod. LIDO C 187

COLOR FRONTAL
PERSONALIZABLE

Mod. LIDO FV 187

Mod. LIDO SL 187

MURALES REFRIGERADOS LIDO:

Murales refrigerados, canalizables y de gran visibilidad. Exponen resaltando sus productos frescos y preenvasados en un diseño limpio y moderno. Garantizan una conservación óptima a temperaturas adecuadas para cada tipo de alimento. Un modelo para cada tipo de producto, diseñados para el autoservicio y para cualquier negocio, grandes o pequeños supermercados, carnicerías, fruterías, etc.

- **LIDO "SL"** (+3ºC/+5ºC), (productos **lacteos**). Equipado con 3 estantes regulables en altura, dotados de porta precios y fabricados en chapa pintada de blanco no tóxico o acero inoxidable (para versiones de acero inoxidable).
- **LIDO "FV"** (+6ºC/+8ºC), (**frutas y verduras**). Equipado con 2 estantes inclinados, regulables en altura, dotados de porta precios y fabricados en chapa pintada de blanco no tóxico o acero inoxidable (para versiones de acero inoxidable). Este modelo dispone de un espejo inclinado en la parte superior.
- **LIDO "C"** (0ºC/+2ºC), (productos **cárnicos** procesados preenvasados). Equipado con 3 estantes regulables en altura, dotados de porta precios y fabricados en chapa pintada de blanco no tóxico o acero inoxidable (para versiones de acero inoxidable). Dispone de un deflector de aire de vidrio templado que mantiene la temperatura constante.
- Iluminación superior LED.
- Descarche eléctrico (solo para la versión "C" de carne). Descarche por tiempo para el modelo "SL y FV".
- Laterales de vidrio templado de doble acristalamiento (espesor de 30 mm cada uno).
- Cortina de noche auto-enrollable.
- Panel de mandos electrónico.
- Bajo consumo energético y bajo impacto ambiental. Fabricada sin uso de CFC.
- Acceso desde el frontal del mural, al condensador y a los componentes técnicos, para facilitar la instalación y su mantenimiento.
- Frontal personalizable "Colores RAL estándar".
- También disponible en versión acero inoxidable: interior en inox y exterior pintado.
- Opcional, sin grupo incorporado. Predispuestas para grupo a distancia. (consultar precios).

DOM LIDO 2020.indd 3 01/12/2020 12:33:35

MURALES REFRIGERADOS

CARACTERÍSTICAS TÉCNICAS

LACTEOS

Modelo		STROMBOLI		
		SL125	SL250	SL375
Ancho	**mm**	**1.310**	**2.560**	**3.810**
Fondo	mm	968	968	968
Alto	mm	2.000	2.000	2.000
Estantes	Nº	4	4	4
Refrigeración	tipo	ventilada	ventilada	ventilada
Descarche	tipo	automático	automático	automático
Temperatura	ºC	+3 / +5	+3 / +5	+3 / +5
Alimentación	Ph/Volts	2x230	2x230	2x230
Potencia total	kW	0,08	0,15	0,28
Potencia frigorífica grupo remoto (Tº evap.-10ºC)	**kW**	**1,75**	**3,5**	**5,25**
P.V.P. (sin grupo frig. y sin laterales)	**€**	**3.657**	**5.930**	**8.425**

FRUTAS Y VERDURAS

Modelo		STROMBOLI		
		FV125	FV250	FV375
Ancho	**mm**	**1.310**	**2.560**	**3.810**
Fondo	mm	968	968	968
Alto	mm	2.000	2.000	2.000
Estantes	Nº	3	3	3
Refrigeración	tipo	ventilada	ventilada	ventilada
Descarche	tipo	automático	automático	automático
Temperatura	ºC	+6 / +8	+6 / +8	+6 / +8
Alimentación	Ph/Volts	2x230	2x230	2x230
Potencia total	kW	0,08	0,15	0,28
Potencia frigorífica grupo remoto (Tº evap.-10ºC)	**kW**	**1,4**	**2,8**	**4,15**
P.V.P. (sin grupo frig. y sin laterales)	**€**	**3.712**	**6.054**	**8.593**

CARNE

Modelo		STROMBOLI		
		C125	C250	C375
Ancho	**mm**	**1.310**	**2.560**	**3.810**
Fondo	mm	968	968	968
Alto	mm	2.000	2.000	2.000
Estantes	Nº	4	4	4
Refrigeración	tipo	ventilada	ventilada	ventilada
Descarche	tipo	automático eléctrico	automático eléctrico	automático eléctrico
Temperatura	ºC	0 / +2	0 / +2	0 / +2
Alimentación	Ph/Volts	2x230	2x230	2x230
Potencia total	kW	0,08	0,15	0,28
Potencia frigorífica grupo remoto (Tº evap.-10ºC)	**kW**	**2**	**4**	**6**
P.V.P. (sin grupo frig. y sin laterales)	**€**	**3.944**	**6.290**	**8.875**

Accesorios	P.V.P.
Estante complementario (1.250mm)	**113**
Juego laterales Stromboli 90	**1.381**
Kit canalización Stromboli 90	**371**